店

	훈독	음독
가게, 점	みせ	てん

부수 广 총획 8 획

지붕(广)과 상품이 진열된 곳(占)을 나타내고 있어요. 상품을 놓고 파는 곳, 즉 「가게」 라는 의미의 한자예요.

획순에 맞게 예쁘게 써 봅시다

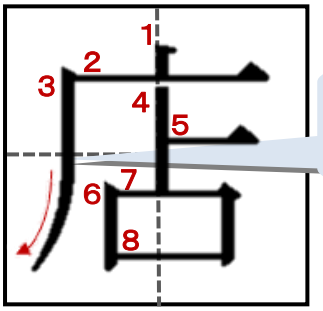

세 번째 획은 **직선으로 내려오다가 곡선으로 미끄러지듯이** 써 주세요.

店 店

단어를 따라 쓰면서 외워봅시다

みせ
店 가게, 매장

てんいん
店員 점원

ほんてん
本店 본점

※ 한자 위의 후리가나도 소리 내어 읽으며 써 보세요.

みせ			
店			
てんいん			
店員			

ほんてん			
本店			

屋

	훈독	음독
집, 옥	や	おく

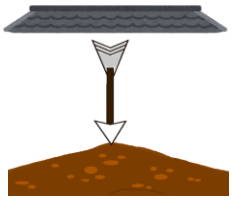

부수 尸 총획 9 획

지붕(尸), 화살(矢), 땅(土)이 합쳐져서 만들어졌어요. 옛날엔 새로 집을 지을 때, 화살을 쏘아 꽂힌 곳에 지었다고 해요. 그래서 이런 모양으로 「집, 건물」이라는 뜻의 한자가 만들어졌어요.

획순에 맞게 예쁘게 써 봅시다

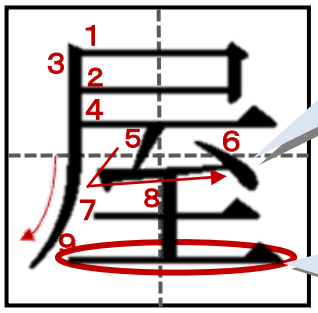

다섯, 여섯 번째 획은 **ム처럼 써 주세요.**

아홉 번째 획은 **길게 써 주세요.**

屋	屋			

단어를 따라 쓰면서 외워봅시다

屋台(やたい) 포장마차	部屋(へや) 방	本屋(ほんや) 책방	屋上(おくじょう) 옥상	屋外(おくがい) 옥외(집 밖)

※ 한자 위의 후리가나도 소리 내어 읽으며 써 보세요.

やたい			
屋台			

へ や			
部屋			
ほんや			
本屋			
おくじょう			
屋上			
おくがい			
屋外			

만화 속 문장을 따라 쓰면서 회화 표현도 함께 익혀봅시다

- あのお店(みせ)、行(い)ったことある。 저 가게 가 본 적 있어?
- ううん。でも、本店(ほんてん)には行(い)ったことある。 아니. 근데 본점은 가 본 적 있어.
- 屋外(おくがい)のテラス席(せき)が本当(ほんとう)にすてきだったよ。 바깥 테라스 자리가 정말 멋있었어~

あのお店、行ったことある。
ううん。でも、本店には行ったことある。
屋外のテラス席が本当にすてきだったよ。

관련 한자 ①

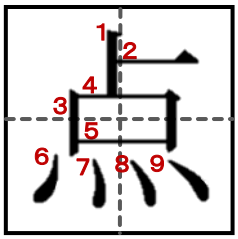

	훈독	음독
점, 점		てん

부수 灬 총획 9 획

店의 음독도 「てん」,
点의 음독도 「てん」,
발음이 같은 한자예요.

단어를 따라 쓰면서 외워봅시다

点数(てんすう) 점수　　１００点(ひゃくてん) 100 점

※ 한자 위의 후리가나도 소리 내어 읽으며 써 보세요.

てんすう			
点数			
ひゃくてん			
１００点			

관련 한자 ②

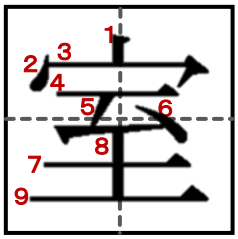

	훈독	음독
집, 실		しつ

부수 宀 총획 9 획

宀도 지붕 모양이고,
집을 뜻하는 부수예요.

단어를 따라 쓰면서 외워봅시다

室内(しつない) 실내　　教室(きょうしつ) 교실　　病室(びょうしつ) 병실

※ 한자 위의 후리가나도 소리 내어 읽으며 써 보세요.

しつない			
室内			
きょうしつ			
教室			
びょうしつ			
病室			